SLIM TOWER INDOOR

LED 3W **45 lm/W**

Características mecánicas
Mechanical specifications

IP 20

Material del cuerpo: aluminio
Housing material: aluminum

Material del difusor: policarbonato y aluminio

Diffuser material: polycarbonate and aluminum

Acabado: negro y gris
Finish: black and gray

Tamaño: 65 x 100-300mm (ajustable)
Size: 65 x 100-300mm (adjustable)

Basculación: SI
Tilting: yes

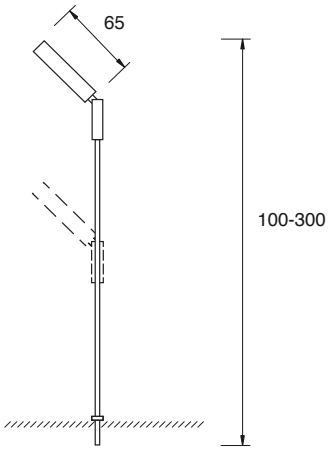

Características ópticas
Optical specifications

LED: Power LED

Potencias: 3W
Power

Flujo luminoso: 135 lm
Luminous flux: 135 lm

Eficacia: 45 lm/W
Efficacy

IRC (CRI): >80

Temperatura de color: 2700K - 6500K
Color temperature

Ángulo de apertura: 65º
Beam angle

Temperatura de trabajo: -20ºC +50ºC
Work temperature

Vida útil: 50.000 h
Lifespan

Características eléctricas
Electrical specifications

Voltaje de entrada: 110/220V AC *
Input voltage

Frecuencia: 50/60 Hz
Frecuency

Factor de potencia: 0.98
Power factor

Driver: incluido
Driver: included

* Confirmar tensión de entrada según proyecto y pais.
Confirm input voltage according to project and country